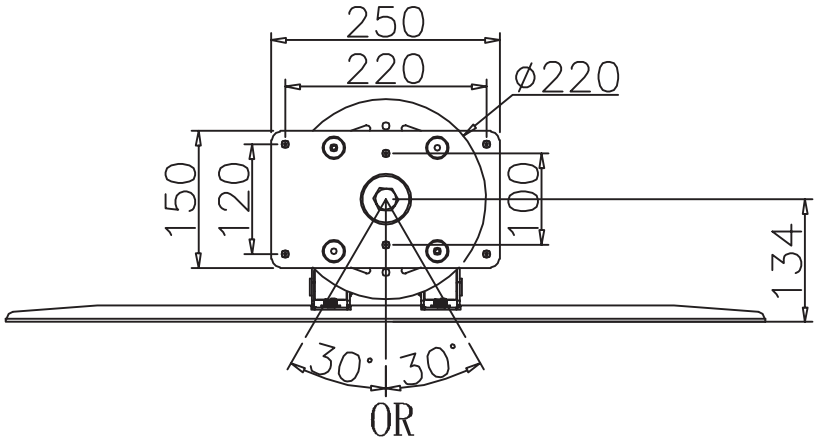
250
220
ø220
150
120
100
134
30°
30°
OR

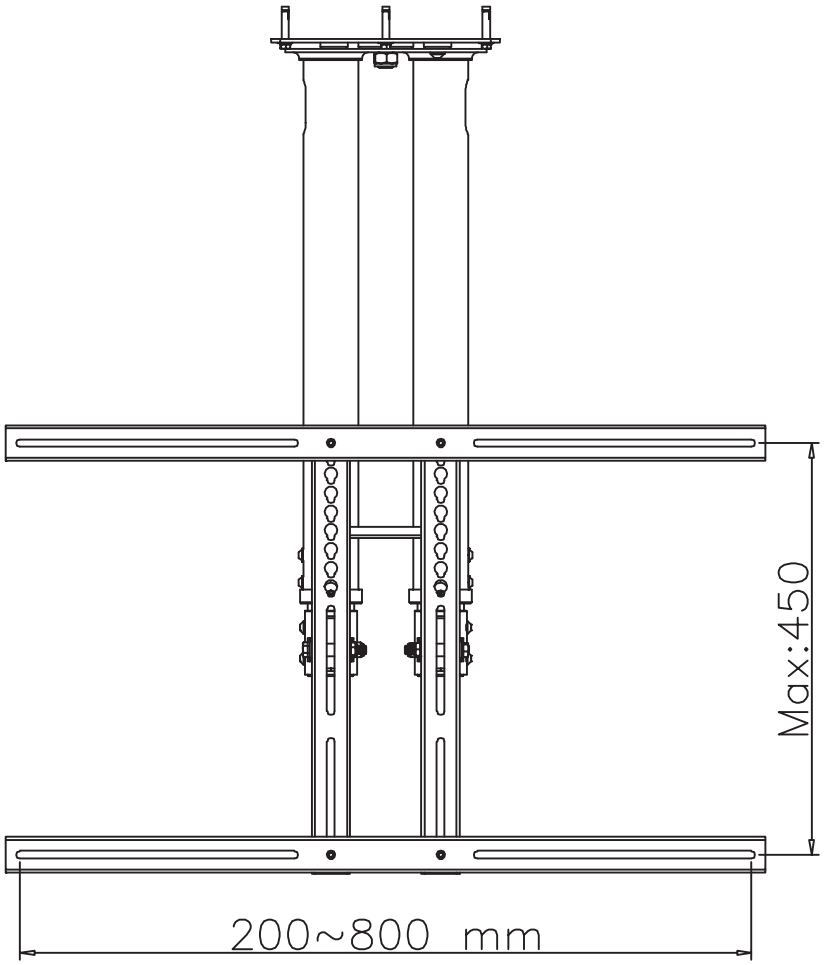
Max:450
200~800 mm

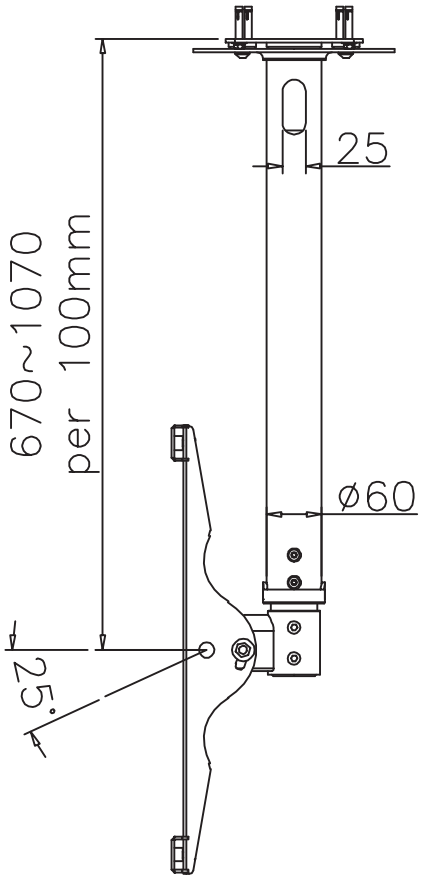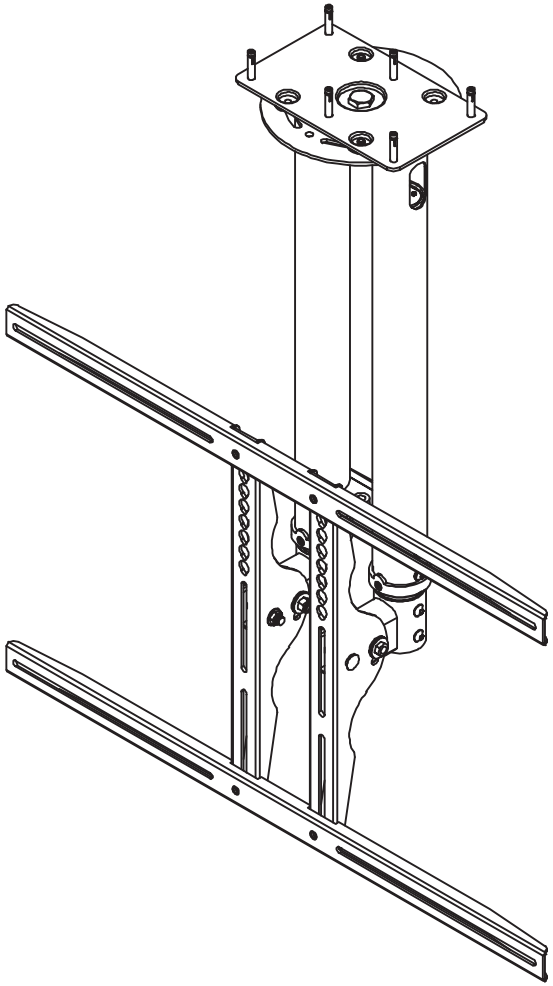
25
670~1070
per 100mm
ø60
25°